Produktdatenblatt
BKD150-K2/(L)
Bajonett-Doppeldichtpackung BKD150

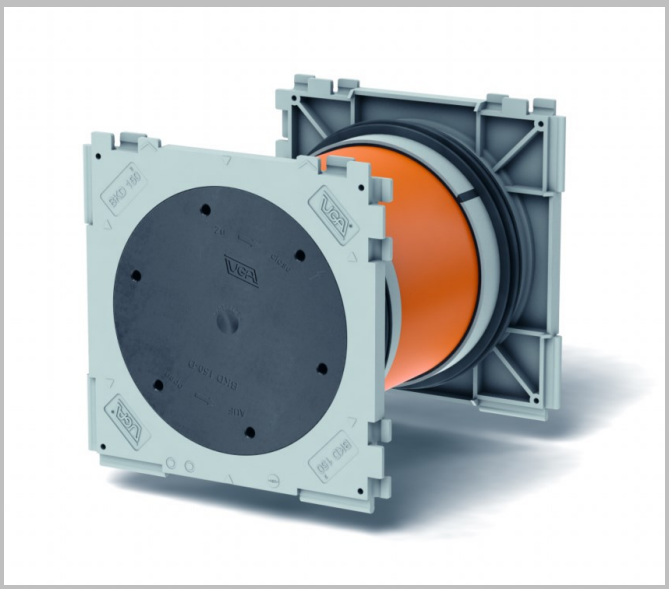

Vorteile und Nutzen:

- **Schnelle und einfache Montage**
- **durch Blinddeckel bereits im Einbau gas- und druckwasserdicht**
- **dauerhaft zuverlässige Abdichtung**
- **beidseitige Anschlussmöglichkeit vielfältiger Varianten durch passgenaue Systemdeckel und Systemeinsätze**
- **durch einfaches Zusammenstecken der Dichtpackungen Möglichkeit der Paketbildung**
- **keine Nachbearbeitung erforderlich**
- **Achsabstand kann durch Abstandhalter erhöht werden um 40 mm**

Technische Details:

- **gas- und wasserdicht bis 2,5 bar**
- **Rahmenmaß: 220 x 220 mm (pro Dichtpackung)**
- **Achsabstand: 210 mm**
  mit Abstandshalter (ASH): 250 mm
- **Mindestwandstärke: 100 mm**
- **Einsatz in noch zu erstellende Bauwerke bei WU-Betonkonstruktionen (Weiße Wanne) Beanspruchungsklasse 1 und 2**

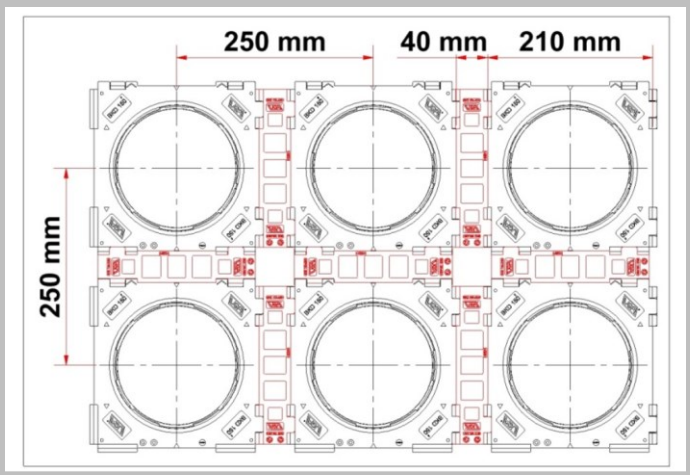

BKD150-K2 mit Abstandshalter (ASH)

Werkstoffangaben:

Dichtpackung (ABS), 3-Stegdichtung (TPE)
Zwischenrohr (PVC), Verschlussdeckel (ABS) mit Dichtlippe (TPE)

Prüfnachweise:

Lloyd's Register

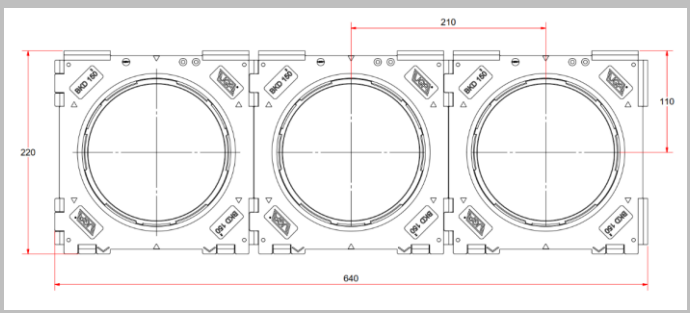

BKD150-K2 ohne Abstandshalter (ASH)

UGA SYSTEM-TECHNIK GmbH & Co. KG
Heidenheimer Str. 80 – 82, 89542 Herbrechtingen
Tel. +49 7324 9696-0, Fax +49 7324 9696-96
E-Mail: info@uga.eu, Internet: www.uga.eu

Unsere Angaben beruhen auf derzeit technischen Erkenntnissen. Technische Änderungen vorbehalten. Wegen der Fülle an möglichen Einflüssen bei der Montage und Anwendung befreien unsere Angaben Verarbeiter und Anwender nicht von eigenen Versuchen und Prüfungen. Für alle UGA-Produkte gelten die entsprechenden Montageanleitungen.

Stand: 10/2022