Produktdatenblatt

FU-KFR/(A)/U(L)

Kunststofffutterrohr mit Klebeflansch

Vorteile und Nutzen:

- **Für viele Anwendungsfälle geeignet: Schwarze Wanne bis W2.1-E, WU-Beton Beanspruchungsklasse 1 und 2 sowie Elementwände**
- **mit Klebeflansch zur Anwendung von flüssig zu verarbeitenden Abdichtstoffen (schwarze Wanne) nach DIN 18533**
- **Längenskala für vereinfachtes, bauseitiges Längenanpassen**
- **bauseitige Verlängerbarkeit bei Bauteilstärken > 500 mm**
- **Befestigungsösen ermöglichen variable Fixierung in der Bewehrung**

Technische Details:

- **Für WU Beton Beanspruchungsklasse 1 und 2 geeignet**
- **gas- und wasserdicht**
- **Radondicht- gemäß FHRK Merkblatt MB 101, erfüllt die Anforderungen für Radonvorsorgegebiete**
- **Klebeflansch nach DIN 18533 W2.1-E (50 mm umlaufend)**

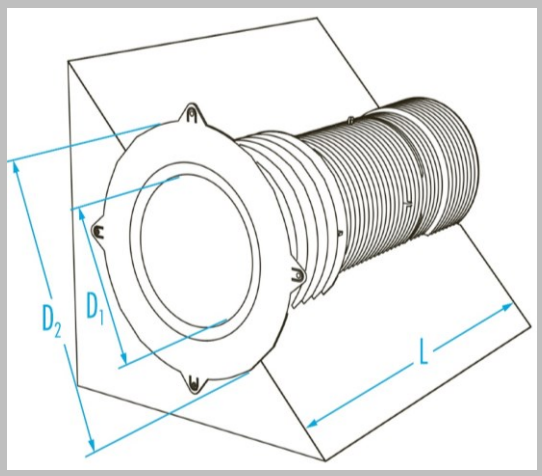

Werkstoffangaben:

Kunststofffutterrohr (100% receyceltem ABS), Schutzdeckel (PE)

Prüfnachweise:

FHRK-Prüfung nach GE102

Produktdatenblatt

FU-KFR/(A)/U(L)

Kunststofffutterrohr mit Klebeflansch

Varianten:

Produktname (D_1) [mm]	Futterrohrlänge L [mm]	Klebeflansch-AD D_2 [mm]
FU-KFR/100/U300	300	205
FU-KFR/100/U500	500	205
FU-KFR/150/U300	300	255
FU-KFR/150/U500	500	255
FU-KFR/200/U300	300	305
FU-KFR/200/U500	500	305

UGA SYSTEM-TECHNIK GmbH & Co. KG
Heidenheimer Str. 80 – 82, 89542 Herbrechtingen
Tel. +49 7324 9696-0, Fax +49 7324 9696-96
E-Mail: info@uga.eu, Internet: www.uga.eu

Unsere Angaben beruhen auf derzeit technischen Erkenntnissen. Technische Änderungen vorbehalten. Wegen der Fülle an möglichen Einflüssen bei der Montage und Anwendung befreien unsere Angaben Verarbeiter und Anwender nicht von eigenen Versuchen und Prüfungen. Für alle UGA-Produkte gelten die entsprechenden Montageanleitungen.

Stand: 05/2023